ՆՅՈՒԹԵՐԻ ՄԱՍՆԱԳԻՐ

դիրք	ԱՆՎԱՆՈՒՄԸ	ՉԱՓՄԱՆ ՄԻԱՎՈՐ	ՔԱՆԱԿ
	ԲԱՑՎԱԾՔՆԵՐ		
1	ԱՊԱԿԵ ԲԼՈԿՆԵՐԻ ՔԱՆԴՈՒՄ	մ²	112.0
2	ԱՊԱԿԻՆԵՐԻ ԱՊԱՄՈՆՏԱԺՈՒՄ,ՄԵՏԱՂԱԿԱՆ ԿԱՐԿԱՍԻ ՊԱՏՈՒՀԱՆՆԵՐԻՑ	մ²	16.0
3	ՄԵՏԱՂԱՊԼԱՍՏԵ ԴՌԱՆ ՏԵՂԱԴՐՈՒՄ 60 մմ ՀԱՍՏՈՒԹՅԱՄԲ(ՕՏԱՐԵՐԿՐՅԱ. ՊՐՈՖԻԼ, ՍՊԻՏԱԿ ԳՈՒՅՆ)	մ²	13.12
4	ՄԵՏԱՂԱՊԼԱՍՏԵ ՊԱՏՈՒՀԱՆՆԵՐԻ ՏԵՂԱԴՐՈՒՄ /ԲԱՑՎՈՂ/ (ՕՏԱՐԵՐԿՐՅԱ. ՊՐՈՖԻԼ, ՍՊԻՏԱԿ ԳՈՒՅՆ) 60 մմ ՀԱՍՏ.,4+4 ԱՊԱԿԵՓԱԹԵԹ	մ²	24.0
	ԱՄՐԱՑՈՒՄ ԵՎ ՊԱՏ		
5	ՄԵՏԱՂԱԿԱՆ ԿԱՐԿԱՍԻ ԿԱՌՈՒՑՈՒՄ ՔԱՌԱԿ. ՄԵՏԱՂԱԿԱՆ ԽՈՂՈՎԱԿՆԵՐԻՑ ԵՎ ՏԱՇՏԱՋԵՎ ՀԵԾԱՆԻՑ /ԱՌԱՆՑ ՆՅՈՒԹԻ ԱՐԺԵՔԻ/	տն	1.70716
ա	ԹԵՐԹԱՎՈՐ ՊՈՂՊԱՏ	տն	0.1124
բ	ՔԱՌԱԿ. ՄԵՏԱՂԱԿԱՆ ԽՈՂՈՎԱԿ 100*100*3.5	գմ	132.0
գ	ԱՆԿՅՈՒՆԱԿ 40*40*4	գմ	120.0
դ	ԱՆԿՅՈՒՆԱԿ 45*70*5	գմ	14.8
6	ՄԵՏԱՂԱԿԱՆ ԿՈՆՍՏՐՈՒԿՑԻԱՆԵՐԻ ՅՈՒՂԱՆԵՐԿՈՒՄ	մ²	75.7
7	ՊԱՏԵՐԻ ԿԱՌՈՒՑՈՒՄ 10 սմ ՀԱՍՏ. ՊԵՄԶԱԲԼՈԿԻՑ / ԳՈՒՆԱՎՈՐ / ՇԱՐՎԱԾՔ / ՓԱԿ ԳԼԽՈՎ / Կ-17 ՊԱՏՐԱՍՏԻ ՍԱԼԻԿԻ ՍՈՍԻՆՁ	մ³	22.07
8	ՄԻՋՆՈՐՄՆԵՐԻ ԱՄՐԱՆԱՎՈՐՈՒՄ Ա-1	տն	0.242
9	ԱՐՏԱՔԻՆ ԱՇԽԱՏԱՆՔՆԵՐԻ ՀԱՄԱՐ ՏԱԽՏԱԿԱՄԱԾԻ ԿԱՌՈՒՑՈՒՄ	մ²	310.0
10	ՄԵՏԱՂԱԿԱՆ ԿՈՆՍՏՐՈՒԿՑԻԱՆԵՐԻ ՅՈՒՂԱՆԵՐԿՈՒՄ / ԳՈՅ.ՈՒՆԵՑՈՂ /	մ²	44.0
11	ՄԵՏԱՂԱԿԱՆ ՄԱԿԵՐԵՎՈՒՅԹՆԵՐԻ ՅՈՒՂԱՆԵՐԿՈՒՄ 2 ԱՆԳԱՄ / ՎԱՐԴԱԳՈՒՅՆ /	մ²	38.4
12	ԱՐՏԱՔԻՆ ՊԱՏԵՐԻ ՆԵՐԿՈՒՄ ՖԱՍԱԴԱՅԻՆ ՆԵՐԿՈՎ / ՄԱԾԿՈՒՄ -1.5 մմ ՀԱՍՏ. / / ՎԱՐԴԱԳՈՒՅՆ /	մ²	38.0
	ՀԱՏԱԿՆԵՐ		
13	ԲԵՏՈՆԵ ՇԵՐՏԻ ԿԱՌՈՒՑՈՒՄ	մ³	0.9
14	Ց/ԱՎԱԶԱՅԻՆ ՀԱՐԹԵՑՈՒՑԻՉ ՇԵՐՏ 30 մմ ՀԱՍՏ.	մ²	112.0
15	ՄԵՏԱՂԱԿԱՆ ԲԱԶՐԻՔՆԵՐԻ ՅՈՒՂԱՆԵՐԿՈՒՄ / ԳՈՅՈՒԹՅՈՒՆ ՈՒՆԵՑՈՂ ԲԱԶՐԻՔՆԵՐ /	մ²	122.0
16	ՄԵՏԱՂԱԿԱՆ ԲՈՆԱՁՈՂՈՎ ՄԵՏԱՂԱԿԱՆ ԲԱԶՐԻՔԻ ՎԵՐԱՆՈՐՈԳՈՒՄ	գմ	36.0

դիրք	ԱՆՎԱՆՈՒՄԸ	ՉԱՓՄԱՆ ՄԻԱՎՈՐ	ՔԱՆ
	ՊԱՏ		
17	ՄԻԱՁՈՒՅԼ ԲԵՏՈՆԵ ՊԱՏԻ ԿԱՌՈՒՑՈՒՄ Վ - 12.5 ԲԵՏՈՆԻՑ 30 սմ ՀԱՍՏ.	մ³	2.0
18	ԱՄՐԱՆ Ա-500 c 12	տն	0.0

ՀԱՏԱԿԱԳԻԾ ՉԱՓԱԳՐՈՒԹՅՈՒՆ

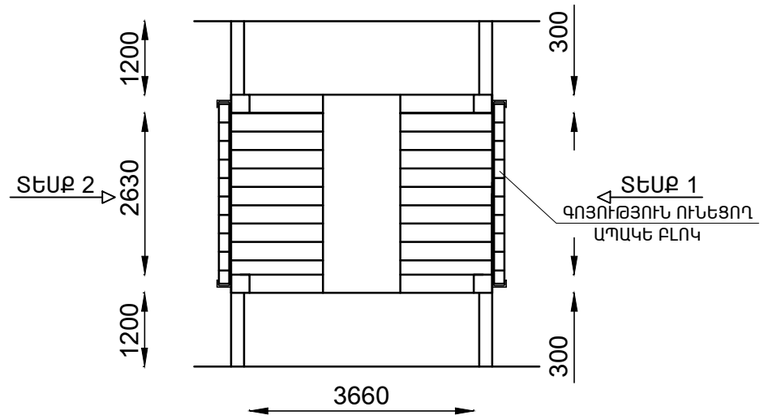

Ն Գ Ի	ՄԱԿՈՒՆՑ		ՀՀ Տավուշի մարզի Դիլիջան համայնքի Հովսեփյան փողոցի թիվ 82 բնակելի շենքի շքամուտքերի աստիճանավանդակների վերակառուցում		
ԳԾԵՑ	ԱՆՏՈՆՅԱՆ				
ՍՏՈՒԳԵՑ	ՄԱԿՈՒՆՑ		ԱՍՏԻՃԱՆԱՎԱՆԴԱԿ	ՓՈՒԼ	ԹԵՐԹ	ԹԵ
				Ա Ն	ՃՇ - 10	
			ՆՅՈՒԹԵՐԻ ՄԱՍՆԱԳԻՐ ԵՎ ՀԱՏԱԿԱԳԻԾ ՉԱՓԱԳՐՈՒԹՅՈՒՆ	«ԳՈԼԴ - ՆԵԹ» ՍՊ	